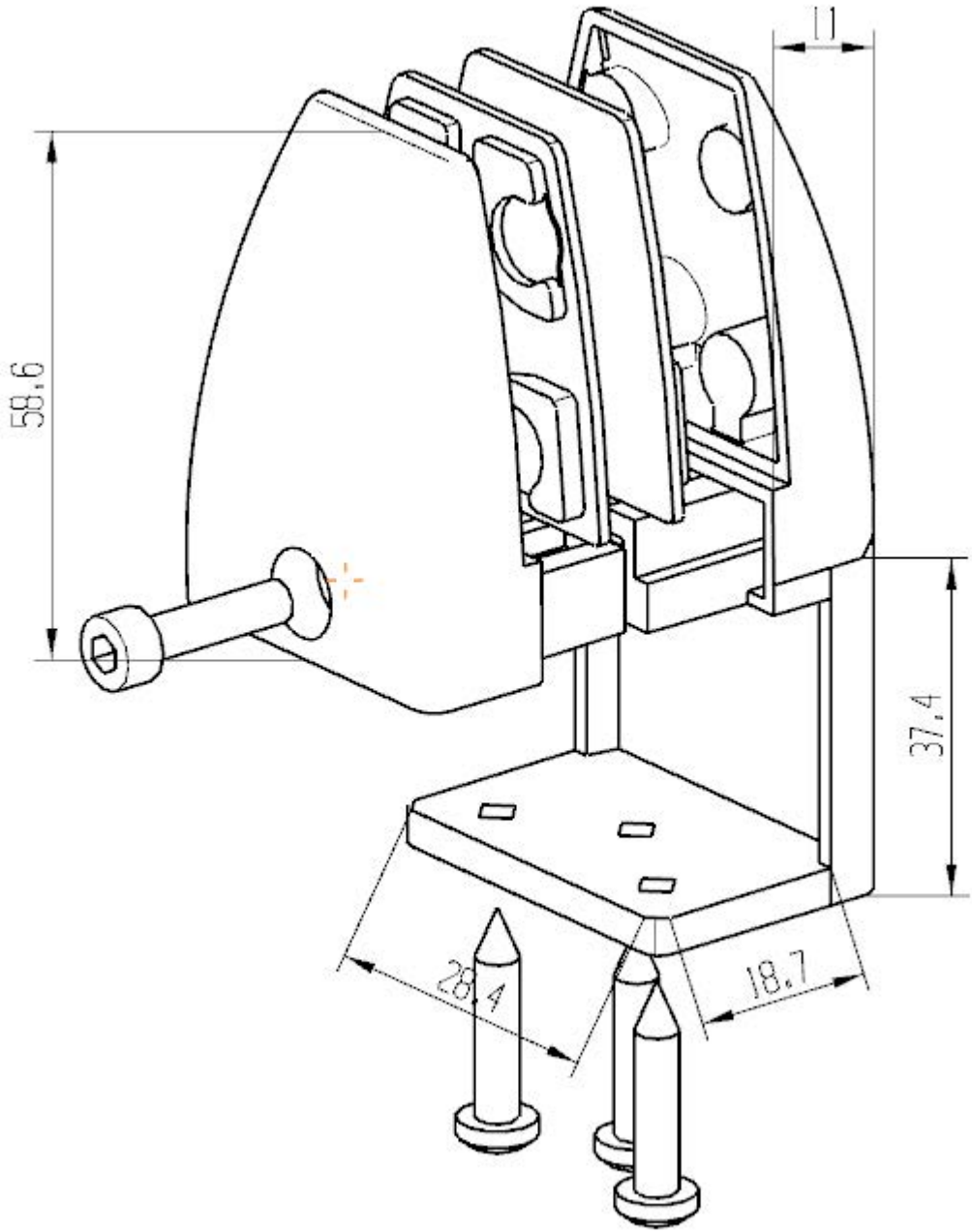
11
58,6
37,4
28,4
18,7